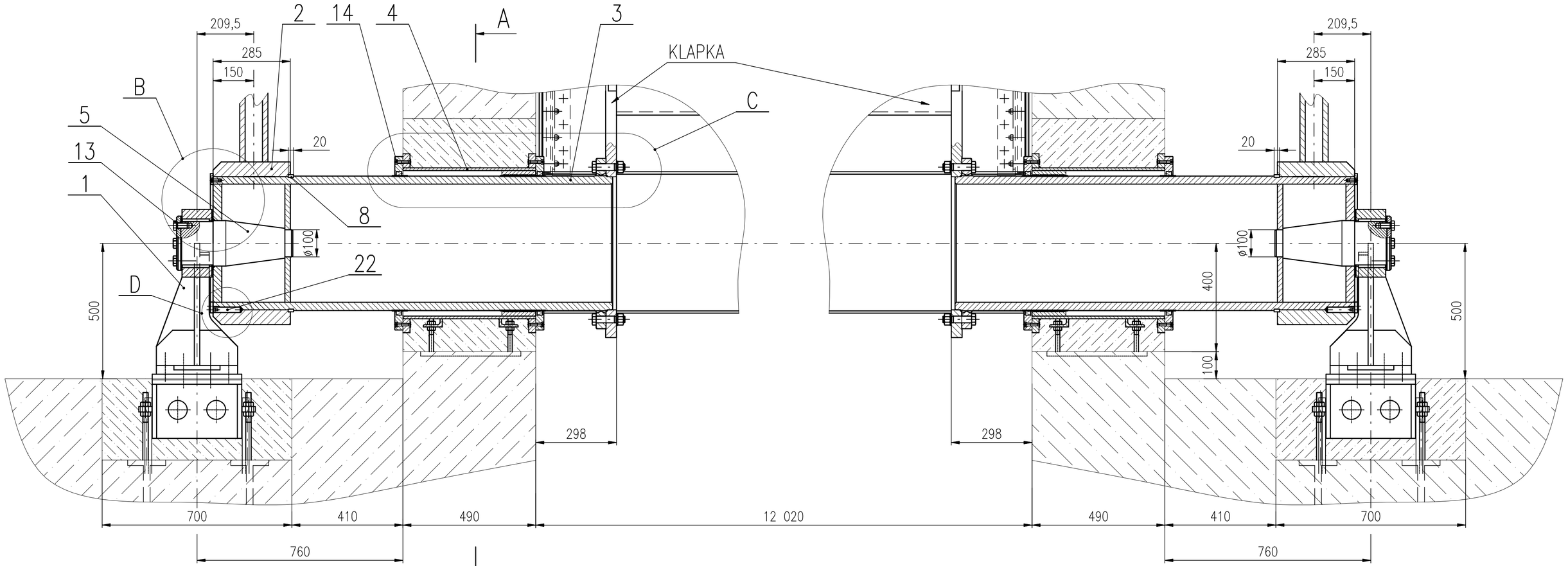

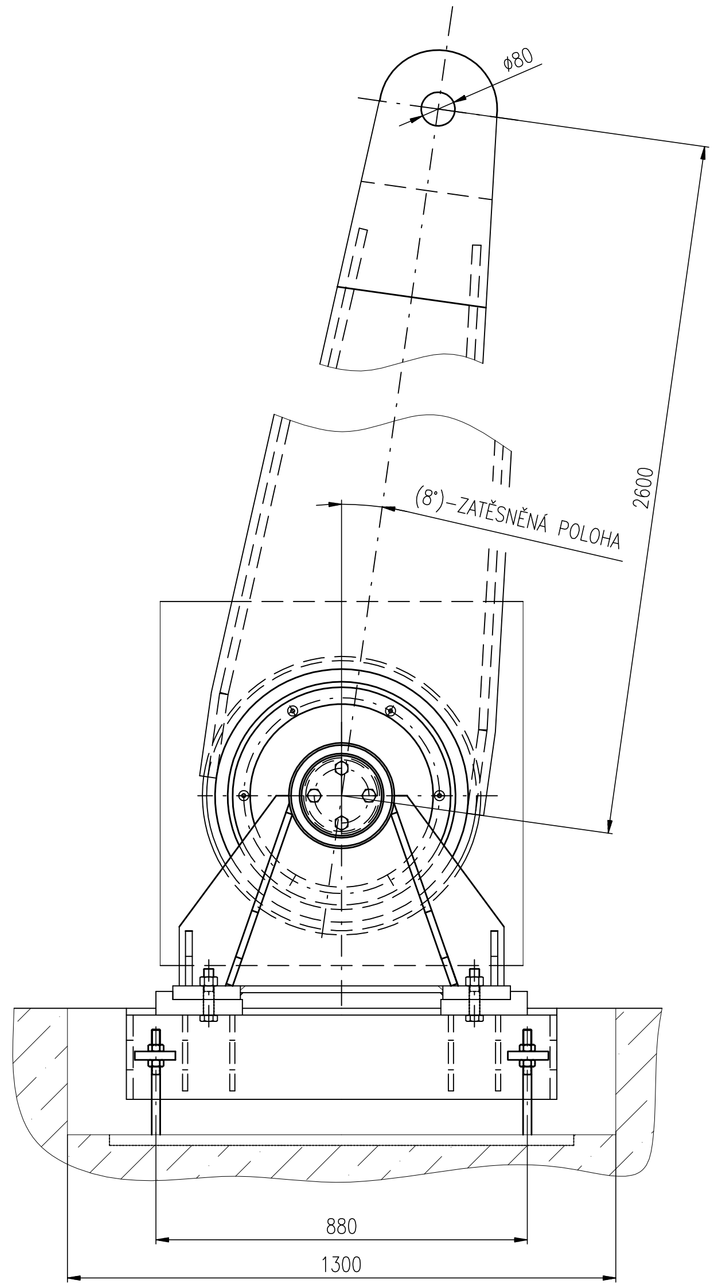

A–A

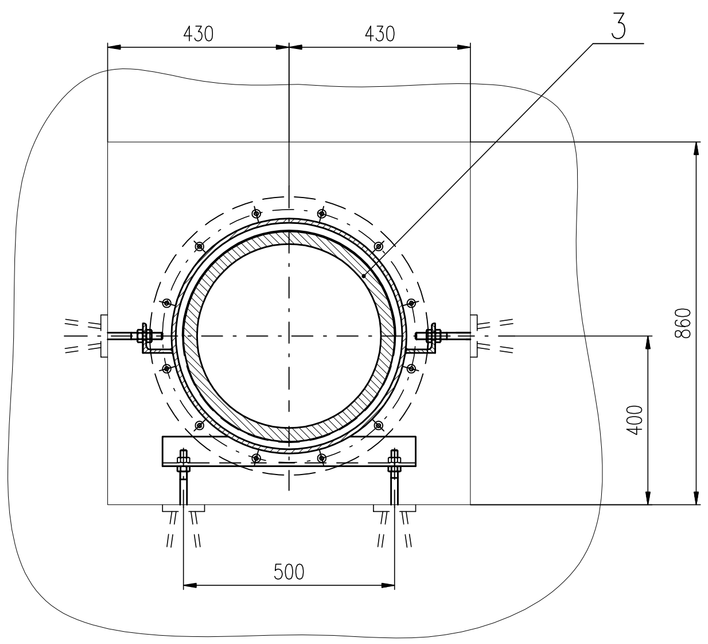

B
M 1:2,5

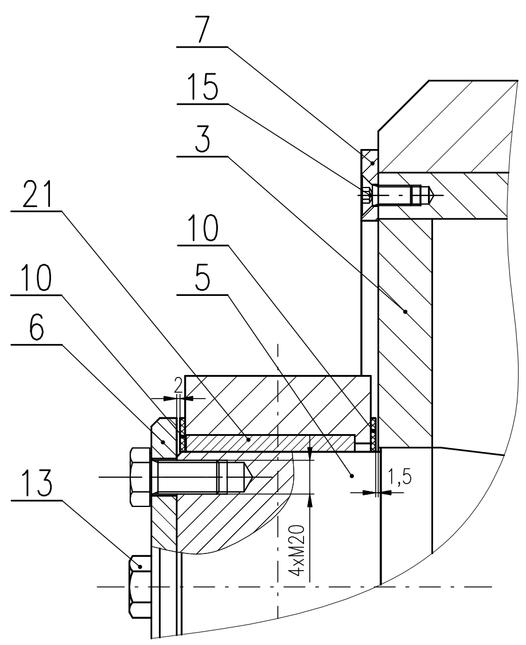

C
M 1:5

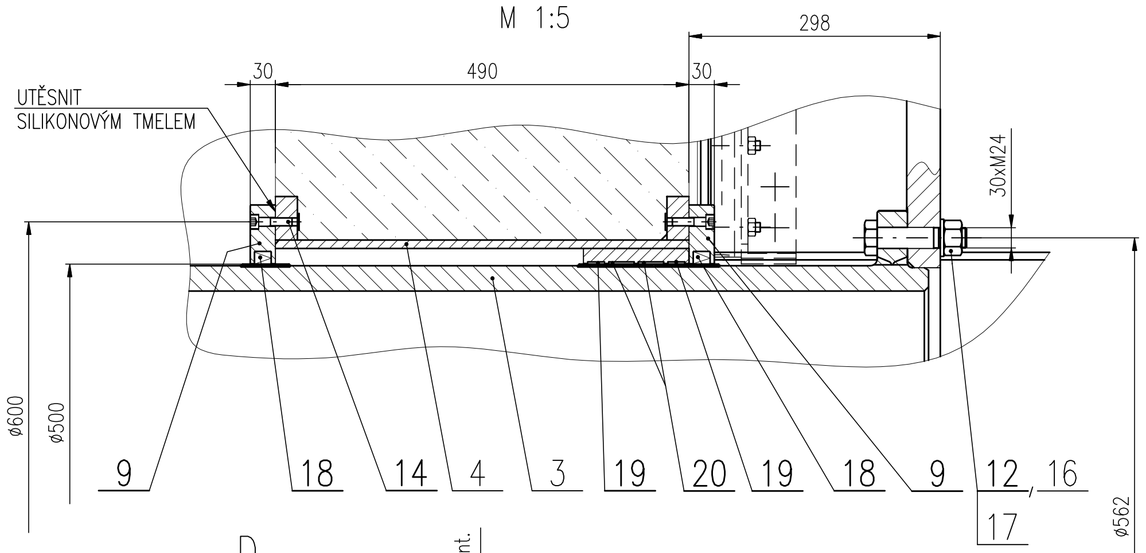

D
M 1:2,5

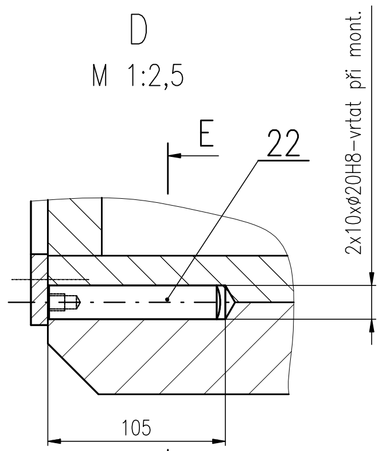

E–E

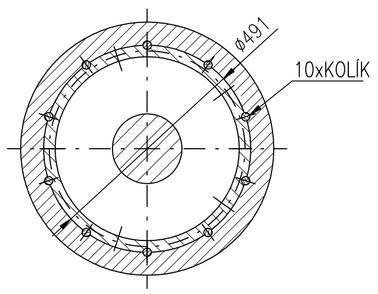

ZÝVITY POJISTIT LOCTITE
DÍRY NA KOLÍKY POZ. 22 VRTAT AŽ PO USTAVENÍ KLAPKY A POHONU

Počet kusů	Název – rozměr	Polotovar	Mater. konečný	Mater. výchozí	Čistá hm.	Číslo výkresu	Poz.
20	KOLÍK 20x100	DIN 7979D			0,25	FABORY	22
2	POUZDRO B50–160x100				4,2	KAJO metal SK	21
4	VODÍCÍ PÁS F506 30x2,5–1570				0,45	HENNLICH	20
4	VODÍCÍ PÁS F87 20x2,5–1570				0,3	HENNLICH	19
4	SOUSTR. TĚSNĚNÍ PROFIL DR 205				0.2	HENNLICH	18
60	PODLOŽKA M30	ISO 7089	200 HV		0,05		17
60	MATICE M30	ISO 4032	6		0,2		16
10	ŠROUB M12x30	ISO 10642	8.8		0,03		15
48	ŠROUB M12x40	ISO 4762	8.8		0,04		14
8	ŠROUB M20x40	ISO 4017	5.6		0,15		13
60	LÍCOV. ŠROUB M24x110	ČSN 02 1111.10			0,8		12
							11
4	AXIALNÍ LOŽISKO 3–ø200		MURTFELD ZELENÝ		0,2	020710–4–JKL	10
4	TĚS. VÍKO 30–ø645/ø495	ČSN 42 5310.11	11 375.1		27	020709–4–JKL	9
2	POJ. KROUŽEK PLO 20x10–1555	ČSN 42 5522.10	17 240		2,4	020708–4–JKL	8
2	ZAJ. KROUŽEK PLO 40x15–1490	ČSN 42 5522.10	11 375.0		7,2	020707–4–JKL	7
2	VÍČKO P 15–ø205	ČSN 42 5310.11	11 375.1		3,5	020706–4–JKL	6
2	ČEP ø170–422	ČSN 42 5510.10	11 523.0		52	020705–2–JKL	5
2	KOTEVNÍ KUS	SKUPINA			150	020704–1–JKL	4
2	HŘÍDEL	SKUPINA			586	020703–2–JKL	3
2	PÁKA	SKUPINA			615	020702–2–JKL	2
2	KONZOLA	SKUPINA			276	020701–2–JKL	1

PŘESNOST ISO 2768 – mH | TOLEROVÁNÍ ISO 8015 | PROMÍTÁNÍ | CELK. Č. HMOT. 3580 kg | MĚŘÍTKO 1:10

ZMĚNA | DATUM | PODPIS | INDEX

DESIGN & CONSTRUCTION BLANSKO

DESIGN & CONSTRUCTION,s.r.o.

KRESLIL Kovařík
PŘEZKOUŠEL PUKL
SCHVÁLIL SVĚRÁK
SKUPINA
TYP–HESLO Olomouc
SESTAVA 02–1–JKL | POZ. 7
ST. VÝKRES
N. VÝKRES

VÝR. PROJEDN.
NORM. REF.
DATUM 12/2006
Č. KUS./ POČET LISTŮ
ČISTÁ HMOTNOST | HR. HMOTNOST

NÁZEV
ULOŽENÍ KLAPKY

ČÍSLO VÝKRESU
0207–1–JKL
INDEX
POČET LISTŮ | LIST